Фильтр сетчатый чугунный ФСФч

Фильтр магнитный чугунный ФМФч

Паспорт

1. Назначение и применение

1.1. Фильтры сетчатые чугунные ФСФч предназначены для механической очистки рабочей среды от грязи и мелких частиц.

1.2. Фильтры магнитные чугунные ФМФч предназначены для механической очистки рабочей среды от ферромагнетиков.

1.3. Фильтры сетчатые чугунные ФСФч и магнитные чугунные ФМФч предназначены для установки перед приборами учёта, насосным оборудованием, регулирующей арматурой и другим оборудованием, которое требует чистой рабочей среды. Фильтры чугунные (далее фильтры) применяются в системах теплоснабжения, отопления, а также технического горячего и холодного водоснабжения.

2. Технические характеристики

Ду	50	65	80	100	125	150	200
Ру, МПа	1,6						
Рабочая среда	вода, неагрессивные среды						
Соединение	фланцевое						
Рабочая температура °С	от +5 до +150						
Материал корпуса	серый чугун						
Стержень	нержавеющая сталь						
Сетка фильтрующая	нержавеющая сталь						
Прокладки	паронит						
Магниты (для ФМФч)	ферромагнит						

Габаритные размеры, конструкция фильтра ФСФч

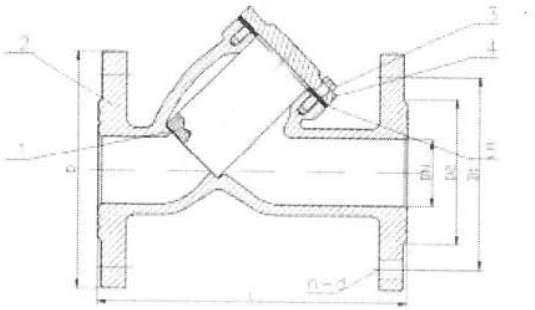

1 – сетка фильтрующая, 2 – корпус фильтра, 3 – болт, 4 – крышка фильтра, 5 – прокладка уплотнительная

Ду	50	65	80	100	125	150	200
L, мм	210	240	280	310	350	400	480
D, мм	160	175	195	220	240	280	335
D2, мм	99	118	132	156	184	211	266
D1, мм	125	145	160	180	210	240	295
Кол-во отверстий на фланце, n, шт	4	4	8	8	8	8	12
d, мм	18	18	18	18	18	22	22
Размер ячейки фильтрующей сетки, мм	1,4x1,4					2x2	
Масса, кг	6	8,5	11,0	15,8	21,4	29,8	46,5

Габаритные размеры, конструкция фильтра ФМФч

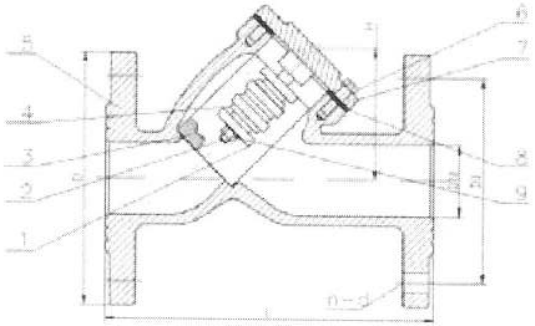

1 – шайба (углеродистая сталь, никелированная), 2 – стержень (нержавеющая сталь), 3 – сетка фильтрующая, 4 – магнит, 5 – корпус фильтра, 6 – болт, 7 – крышка фильтра, 8 – прокладка уплотнительная, 9 – гайка

Ду	50	65	80	100	125	150	200	250	300
L, мм	210	240	280	310	350	400	480	730	850
D, мм	160	175	195	220	240	280	335	405	460
D2, мм	99	118	132	156	184	211	266	320	378
D1, мм	125	145	160	180	210	240	295	355	410
Кол-во отверстий на фланце, n шт	4	4	8	8	8	8	12	12	12
d, мм	18	18	18	18	18	22	22	23	27
Размер ячейки фильтрующей сетки, мм	1,4x1,4					2x2			
Масса, кг	6	8,5	11,0	15,8	21,4	29,8	46,5	140	200

3. Монтаж и эксплуатация

3.1. Перед установкой фильтра необходимо тщательно промыть трубопровод и очистить от загрязнений.

3.2. Фильтр должен устанавливаться в месте, доступном для технического обслуживания.

3.3. Фильтр необходимо устанавливать крышкой вниз на горизонтальный, вертикальный или наклонный трубопровод , направление стрелки на корпусе должно совпадать с направлением потока рабочей среды.

3.4. При монтаже необходимо соблюдать следующие условия:

- фланцы на трубопроводе должны быть установлены параллельно, без перекосов;
- обратить внимание на правильную установку межфланцевых прокладок;
- фильтр должен быть установлен на прочном фундаменте для того, чтобы исключить воздействия массы фильтра на трубопровод.

3.5. При эксплуатации необходимо соблюдать следующие условия:

- эксплуатировать фильтр по назначению и в пределах температуры и давления, указанных в технических характеристиках;
- производить периодические осмотры в сроки, согласно установленным правилам и нормам организации, эксплуатирующей трубопровод;
- не допускается производить работы по устранению дефектов при наличии давления в трубопроводе.

4. Условия хранения и транспортировки

4.1. При отгрузке потребителю фильтры консервации не подвергаются.

4.2. Фильтры должны храниться в упакованном виде в закрытом помещении или под навесом.

5. Утилизация

Утилизация изделия (переплавка, захоронение, перепродажа) производится в порядке, установленном Законами РФ от 04 мая 1999 г. № 96ФЗ "Об охране атмосферного воздуха" (в редакции от 01.01.2015), от 24 июня 1998 г. № 89-ФЗ (в редакции от 01.02.2015г) "Об отходах производства и потребления», от 10 января 2002 № 7-ФЗ «Об охране окружающей среды» (в редакции от 01.01.2015), а также другими российскими и региональными.

6. Возможные неисправности и методы их устранения

Неисправность	Причина	Методы устранения
Протечка в месте соединения с трубопроводом или под крышкой	слабая затяжка болтов	затянуть болты
	повреждение прокладки	поменять прокладки
Снижение давления на фильтре	засорение сетки фильтра	промыть фильтр

7. Срок службы, гарантийные обязательства

7.1. Срок службы – не менее 12 лет.

7.2. Гарантийный срок эксплуатации фильтра – 12 месяцев со дня ввода в эксплуатацию, но не более 18 месяцев со дня выпуска.

7.3. Гарантийные обязательства распространяются на все дефекты, возникшие по вине завода-изготовителя.

7.4. Изготовитель не принимает рекламации, если фильтр вышел из строя по вине потребителя из-за неправильной эксплуатации и несоблюдения указаний, приведенных в разделе 3. «Монтаж и эксплуатация», а также нарушения условий транспортирования транспортными организациями.